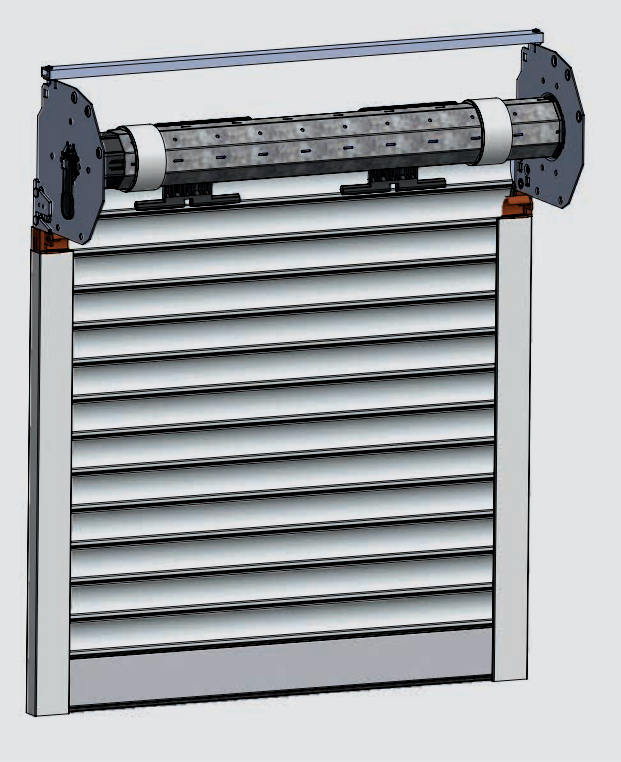

Notice de montage et d'utilisation

Montage TradiFast XL

LAKAL®

01 - Explications des symboles

Symbole d'avertissement d'un danger imminent
Le non-respect de cet avertissement entraîne un risque pour la vie et l'intégrité corporelle des personnes, l'utilisateur peut subir des dommages corporels et des blessures mortelles.

Travail hors tension
Avant d'effectuer une tâche précédée de ce symbole, couper toute source d'alimentation électrique.
Le non-respect de cette consigne entraîne un risque pour la vie et l'intégrité corporelle des personnes.

Consigne importante
Ce symbole indique une consigne importante concernant le montage et la manipulation conformes du produit.
Respecter impérativement et systématiquement les consignes importantes, afin de prévenir tout préjudice ou dysfonctionnement.

Conseils et consignes
Ce symbole accompagne les conseils d'application ainsi que des informations utiles et des consignes pour vous faciliter le montage et l'utilisation. Ces conseils et consignes vous aident à optimiser l'utilisation de toutes les fonctions de l'appareil.

Non-responsabilité
Ce symbole de non-responsabilité indique les situations dans lesquelles le fabricant décline toute responsabilité, notamment lorsqu'elles surviennent suite à des erreurs ou omissions de l'exploitant/utilisateur.

02 - Consignes importantes

Généralités
Le fabricant décline toute responsabilité pour l'ensemble des dommages et incidents techniques dus à un non-respect du manuel d'utilisation.
Le fabricant décline toute responsabilité pour les erreurs d'impression éventuelles contenues dans ce manuel. Sous réserve de modifications techniques concernant les illustrations et le texte du manuel d'utilisation.

Montage, exploitation et maintenance
Aucune modification touchant à la construction du produit ne doit être effectuée. Après la livraison et la mise en service, le caisson d'habillage ne doit en outre être retiré que pour les travaux de maintenance et de réparations. Autrement tout droit à garantie devient caduc.

L'utilisation est interdite dans des lieux d'eau (par exemple les stations de lavage), dans lesquelles il existe un risque de pénétration d'eau ou d'humidité et dans un environnement dans lequel il existe un risque de pénétration d'émission gazeuse ou d'endommagement par des émissions gazeuses (par ex. dans des stations d'épuration).

Ne pas stocker ou monter en extérieur les composants protégés contre les éclaboussures d'eau, cette protection contre les éclaboussures ne constituant pas une protection suffisante contre l'humidité.

Le fabricant décline par ailleurs toute responsabilité en cas de stockage, montage, mise en service, utilisation et maintenance non-conformes du produit. Il décline de même toute responsabilité en cas de détournement de l'utilisation initialement prévue, en cas de catastrophes, d'intervention extérieure ou d'endommagement par un transport non-conforme, notamment lors du transport ultérieur jusqu'au lieu d'utilisation du fait de l'acheteur. Lors du transport ultérieur du volet roulant jusqu'au lieu d'utilisation, veiller à ce que tous les composants soient fixés sur la surface de chargement afin d'éviter qu'ils ne roulent et soient endommagés.

Sous réserve d'erreurs et de modifications.

Seule une personne compétente est habilitée à effectuer le montage, le raccordement électrique, la mise en service, la maintenance, l'adaptation et le démontage. Débrancher la fiche d'alimentation, en particulier en cas d'intervention sur le groupe moteur ou pour le montage et la maintenance.

Les personnes compétentes sont celles qui disposent d'une formation professionnelle et des connaissances techniques dans le domaine des fenêtres, des portes et des portails motorisés. Elles disposent dans ce cadre des connaissances relatives à la réglementation publique en matière de protection du travail ainsi que des directives et des règles de l'art applicables (par ex. les dispositions VDE, les fiches EN ou NF). Une personne compétente doit pouvoir évaluer objectivement le bon état de fonctionnement d'une installation.

Seul un électricien disposant de la formation professionnelle et des qualifications correspondantes est habilité à effectuer le montage électrique.
Il convient de s'assurer que les installations électriques sont réalisées conformément à la norme NF C 15-100.

Le personnel qualifié chargé du montage doit disposer des instructions de montage. Éviter par ailleurs d'actionner l'organe de commande de façon intempestive.

L'équipe de montage doit informer l'exploitant de tous les aspects relatifs à la sécurité.

Le matériel doit uniquement être utilisé conformément à la notice d'emploi si celui-ci est exempt de charge et s'il est en parfait état sur le plan de la sécurité. Pour préserver cet état, il est nécessaire d'effectuer systématiquement les travaux de maintenance et le contrôle régulier, voire le remplacement régulier des pièces d'usure. Respecter par ailleurs la réglementation en matière de prévention des accidents applicable sur le lieu d'utilisation.

Il est interdit d'entraver le fonctionnement du volet roulant ou des parties mobiles ; de même aucune personne, ni objet ne doivent se trouver sur le trajet du volet roulant pendant son fonctionnement. Les personnes doivent respecter une certaine distance de sécurité.

S'il n'existe pas de second accès, il est nécessaire que le volet roulant soit manœuvrable manuellement non seulement de l'intérieur, mais aussi de l'extérieur.

Détérioration du produit par coupure de courant
Un volet roulant motorisé ne peut pas être manœuvré sans courant.

Dans les régions ventées où les coupures de courant sont fréquentes, il faut prévoir une commande de secours manuelle ou une alimentation électrique de secours.

Élimination
Trier les différentes matières des appareils usagés et les porter aux points de collecte pour recyclage. Veuillez respecter la réglementation en matière de recyclage correspondante.

Le démontage s'effectue selon le même mode opératoire que celui de la description du chapitre « Montage », mais dans l'ordre inverse. Les travaux de réglage du moteur n'ont pas à être effectués.

Directives et normes - 03

La construction, la production et la rédaction du manuel d'utilisation ont été réalisées conformément aux directives, normes et projets de normes suivants ainsi qu'à toutes les normes auxquelles ils se réfèrent.
La déclaration du fabricant est disponible auprès du fabricant.

EN 13659	Fermetures pour baies équipées de fenêtres
EN 60335-1	Sécurité des appareils électro domestiques et analogues ; prescriptions générales
EN 60335-2-95	Sécurité des appareils électro domestiques et analogues ; prescriptions particulières

04 - Préparations en prévision du montage

Vérifier avant le montage que les dimensions de l'emplacement de montage correspondent aux côtés de l'étiquette collée sur le carton.

Isoler un vaste espace autour de la zone de montage. Le montage doit être effectué par au moins deux personnes.

Outillage nécessaire :
- niveau à bulle
- perceuse à percussion
- forêt
- tournevis

Outillage à adapter à la maçonnerie :
- chevilles adaptées
- vis adaptées

La fixation des éléments doit être adaptée au support de montage.
D'autres informations concernant l'utilisation de chevilles sont disponibles auprès du revendeur spécialisé ou du fabricant de chevilles.

Conformément aux exigences du DTU 34.4, les vis de fixation du volet roulant (non fournies) doivent avoir un diamètre minimum de 4 mm et une classe de protection contre la corrosion de grade 4 selon la norme NF EN 1670.

05 - Montage

Informations à prendre en compte avant l'installation

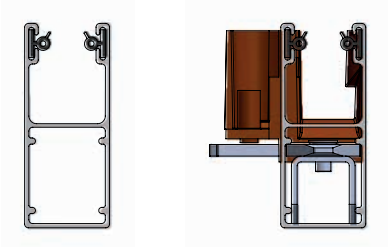

HK-53

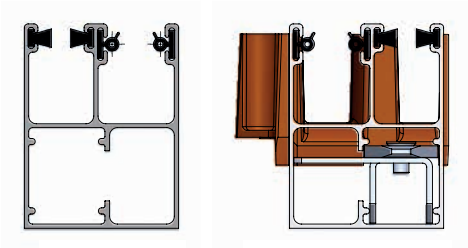

HK-53IS

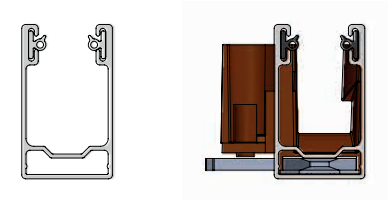

LR Mini

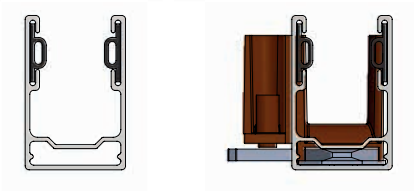

LR Maxi

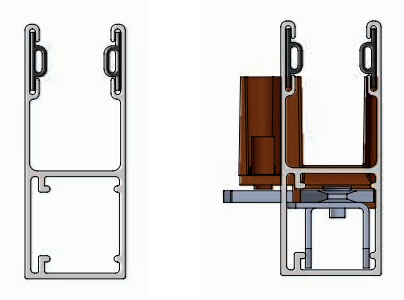

HK-66

Assemblage des coulisses avec les pattes du caisson

Sous réserves d'erreurs ou de modifications.

Assemblage des renforts pour un tablier > 25 kg

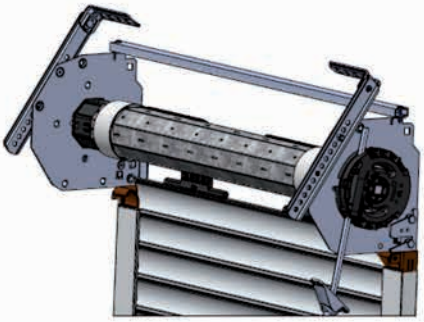

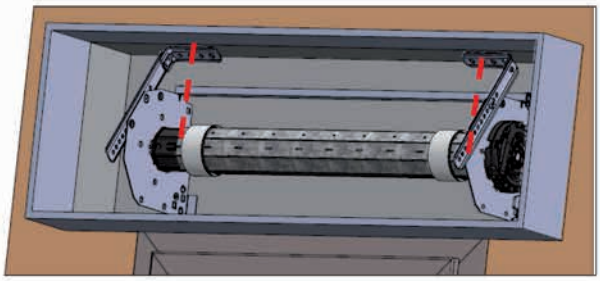

- Ajuster la position des renforts en fonction de l'espace dans le caisson et visser sur la flasque.
- Fixer les renforts dans le caisson

Assemblage du renfort de la traverse

- Plier la patte en fonction de l'espace dans le caisson
- Visser sur la traverse (vis non fournie)

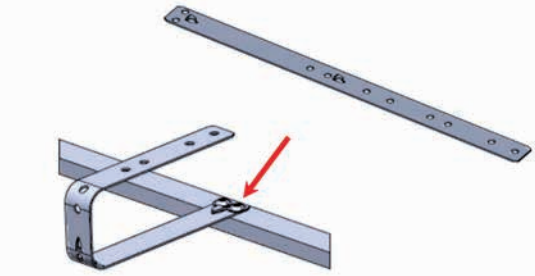

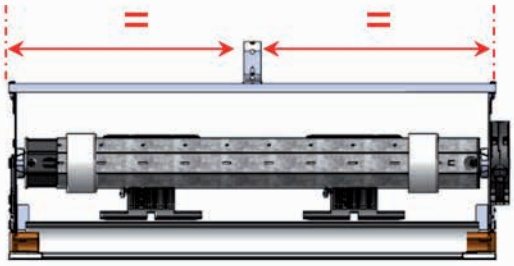

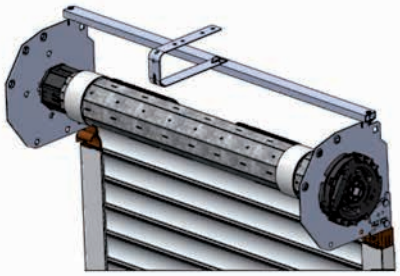

La vis ne doit pas passer la deuxième paroi de la traverse

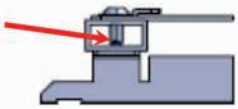

- Fixer le renfort dans le caisson

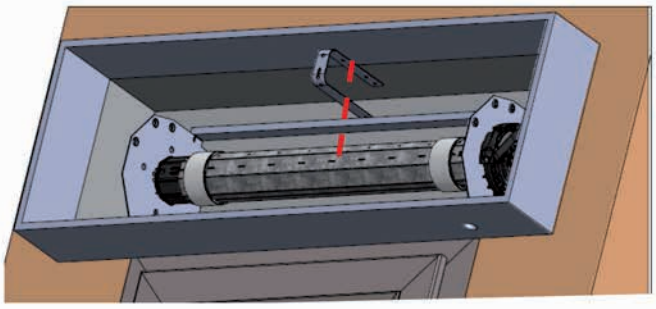

01 Monter les coulisses

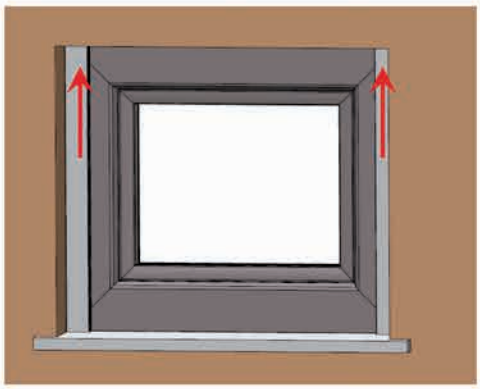

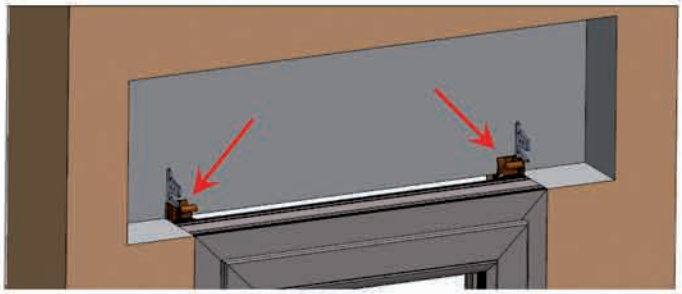

02 Vérifier l'aplomb et repérer les trous de fixations

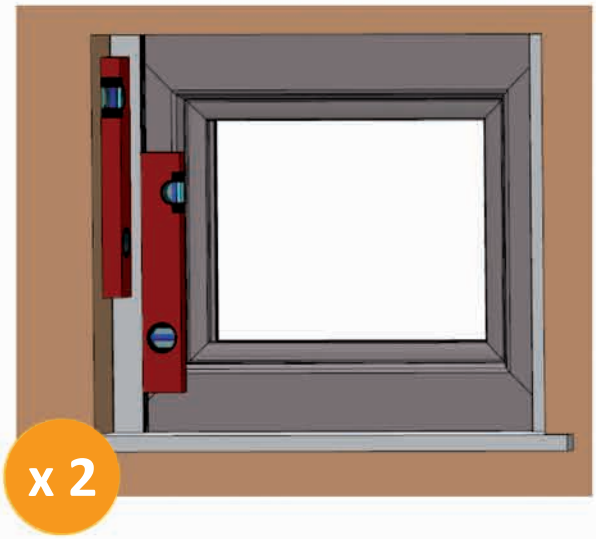

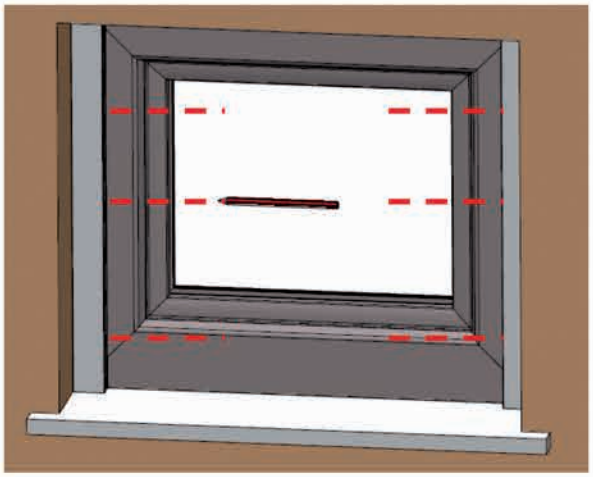

03 Cheviller et fixer les coulisses (Utiliser les chevilles adaptées aux supports afin de garantir une tenue optimale)

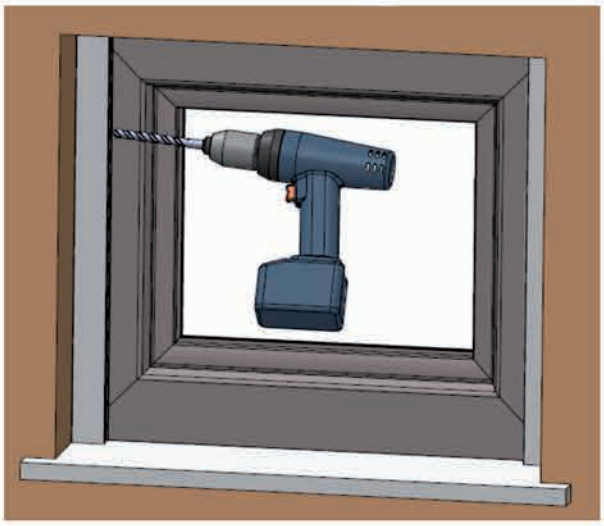

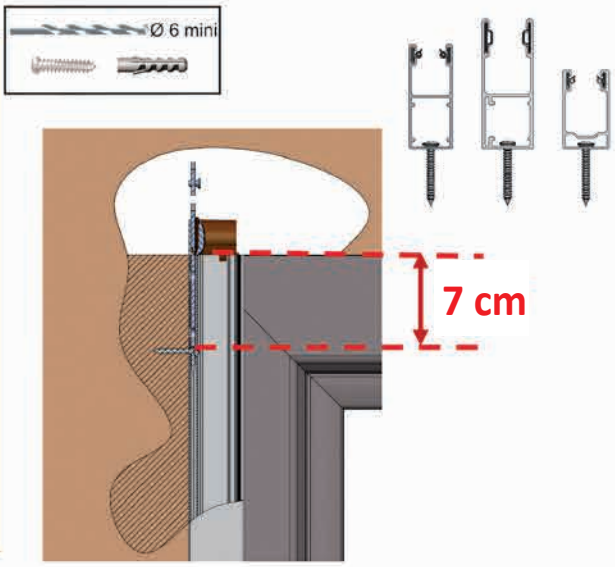

Sous réserves d'erreurs ou de modifications.

04a Manœuvre par sangle

Monter l'axe sur les supports

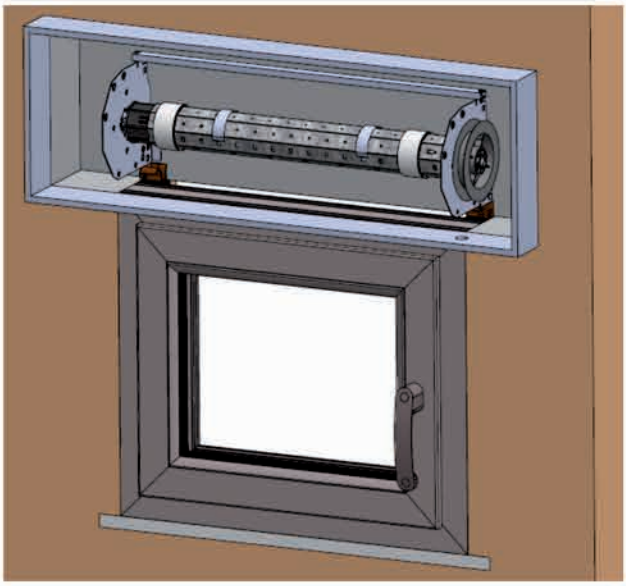

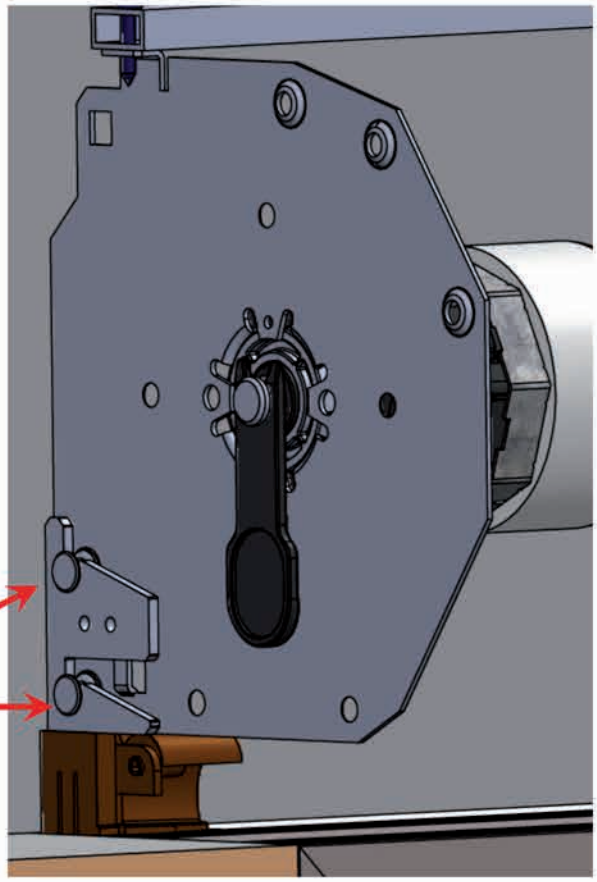

Sécuriser l'assemblage à l'aide des vis (1 vis de chaque côté)

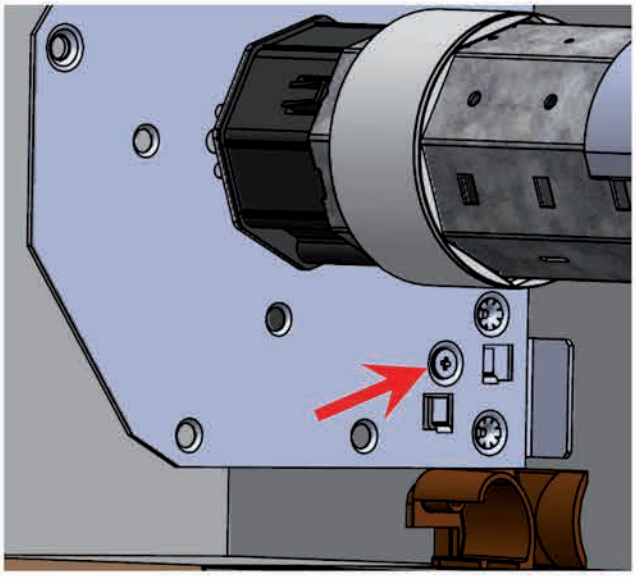

04a Manœuvre par sangle

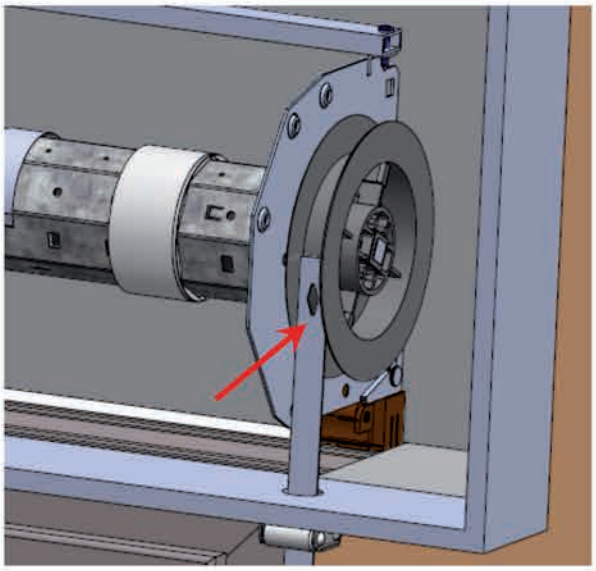

Réalisez un trou dans la sangle, insérez la sangle dans l'ergot sur la poulie.

Enroulez complètement la sangle sur la poulie.

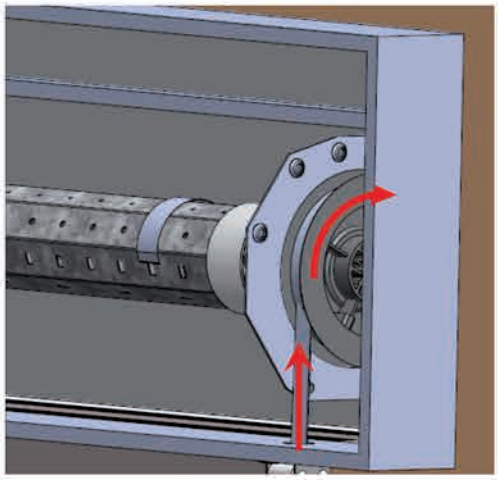

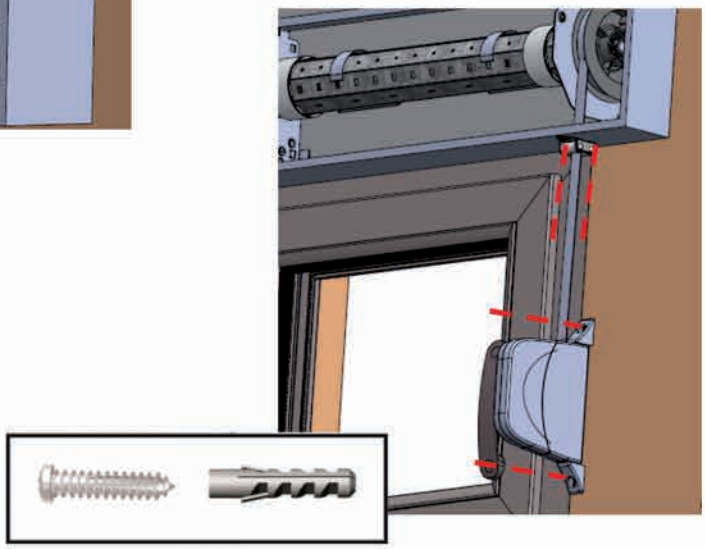

Fixez l'enrouleur et le guide sangle.

Sous réserves d'erreurs ou de modifications.

04b Manœuvre par treuil

Monter l'axe sur les supports

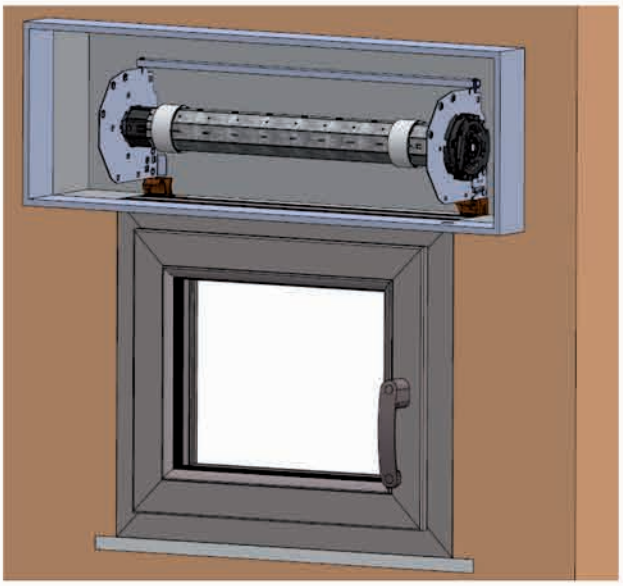

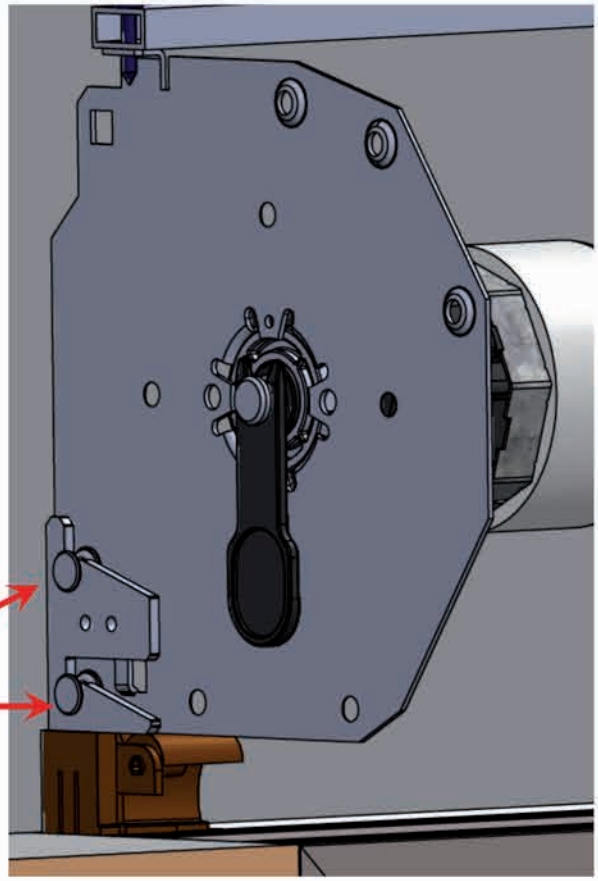

Sécuriser l'assemblage à l'aide des vis (1 vis de chaque côté)

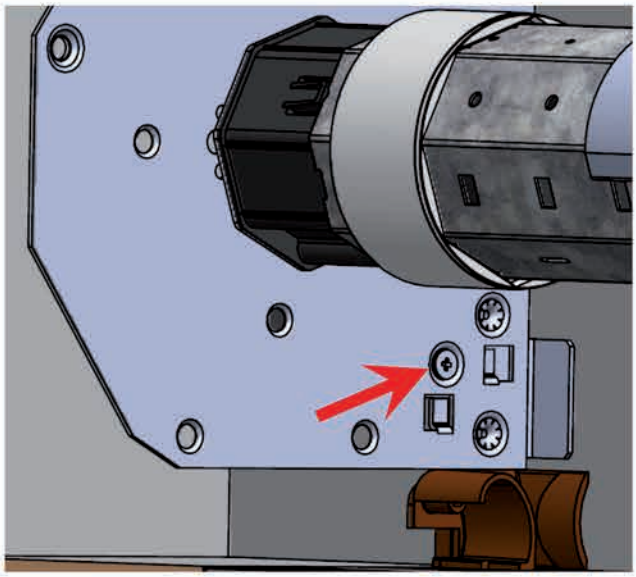

04b Manœuvre par treuil

Positionner l'axe du cardan dans le treuil

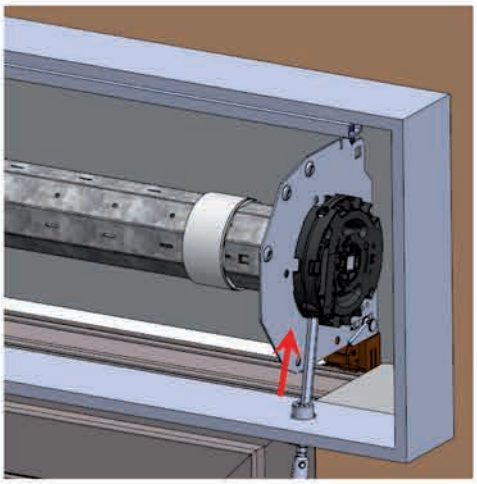

Visser le cardan sur le caisson

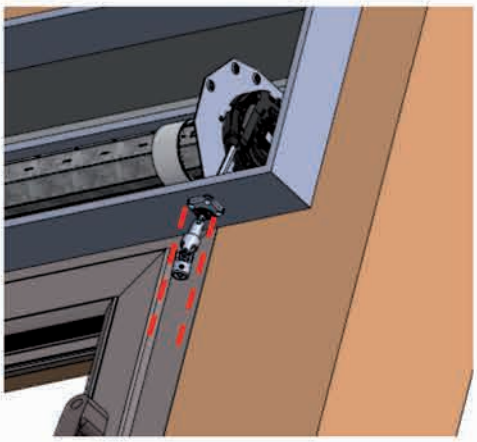

Assembler et visser la manivelle

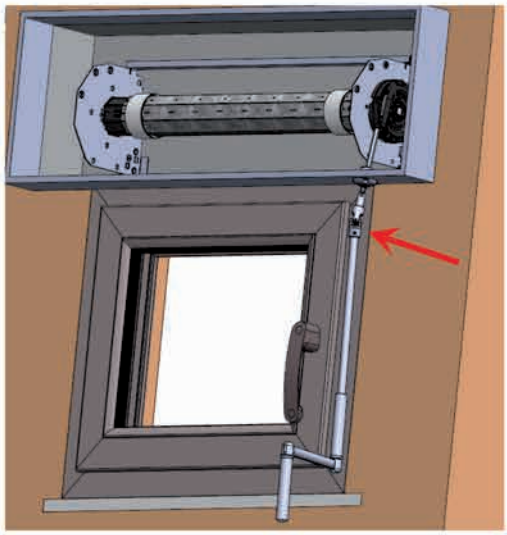

Sous réserves d'erreurs ou de modifications.

04c Manœuvre par tirage direct

Monter l'axe sur les supports

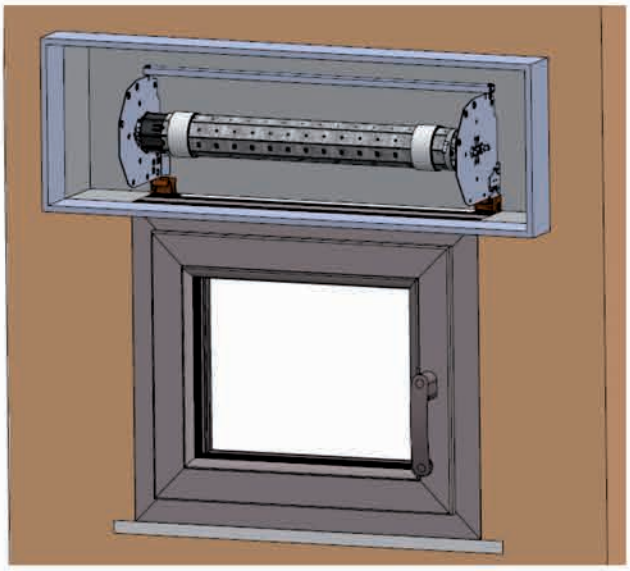

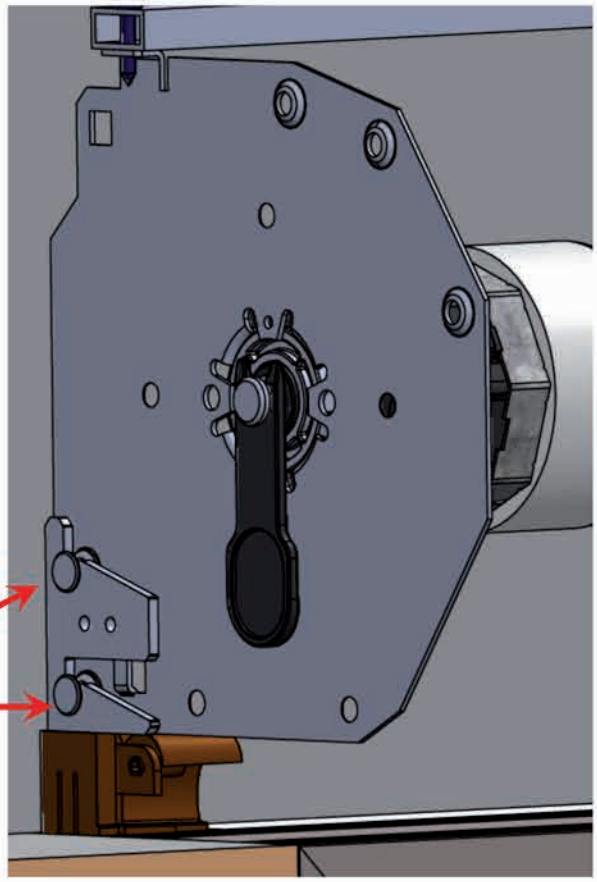

Sécuriser l'assemblage à l'aide des vis (1 vis de chaque côté)

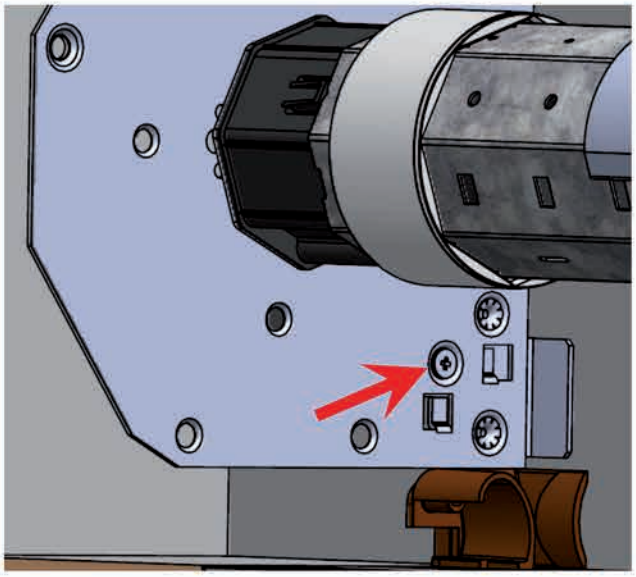

04d Manœuvre par moteur électrique

Monter l'axe sur les supports

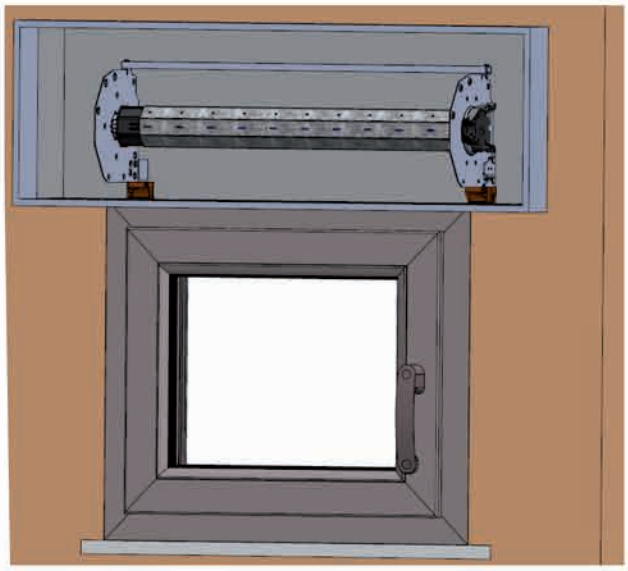

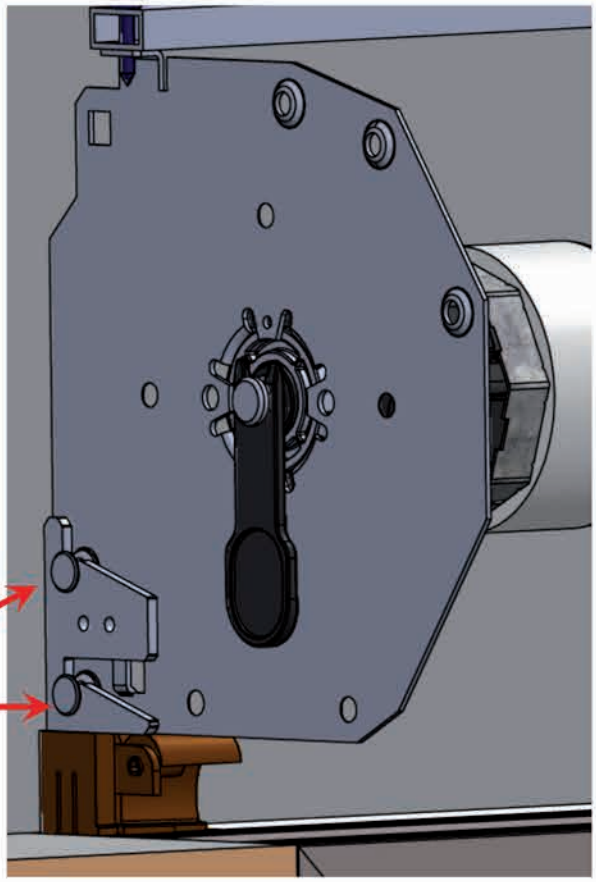

Sécuriser l'assemblage à l'aide des vis (1 vis de chaque côté)

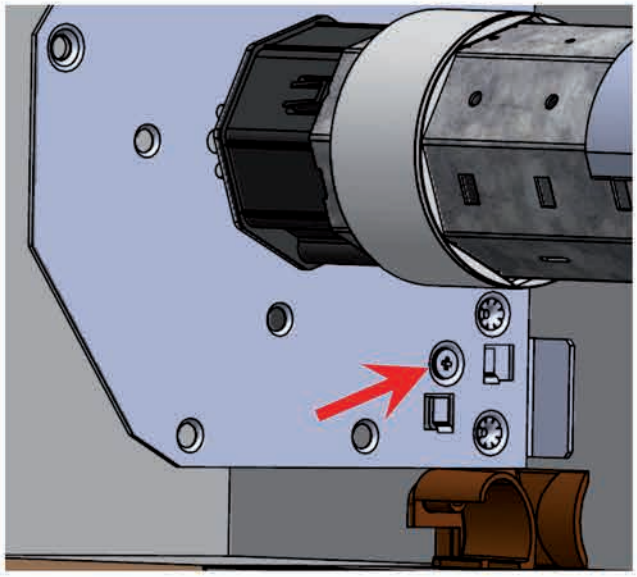

Sous réserves d'erreurs ou de modifications.

01 Montage du panneau solaire

Attention : ne jamais installer le panneau solaire derrière une vitre ni à l'ombre.
Toujours laisser les cellules photovoltaïques dégagées, ne jamais rien placer devant.
Les 3 éléments qui composent le kit (Moteur, batterie + panneau solaire) doivent être installés du même côté.

1. Fixer la partie 1 de niveau avec un écartement de 449 mm au mur (axe de perçage - vis et chevilles non fournies)
2. Clipper le support panneau 2 sur la fixation 1
3. Clipper le panneau solaire 3 sur le support 2
4. Compléter la fixation du panneau solaire avec les goupilles 4

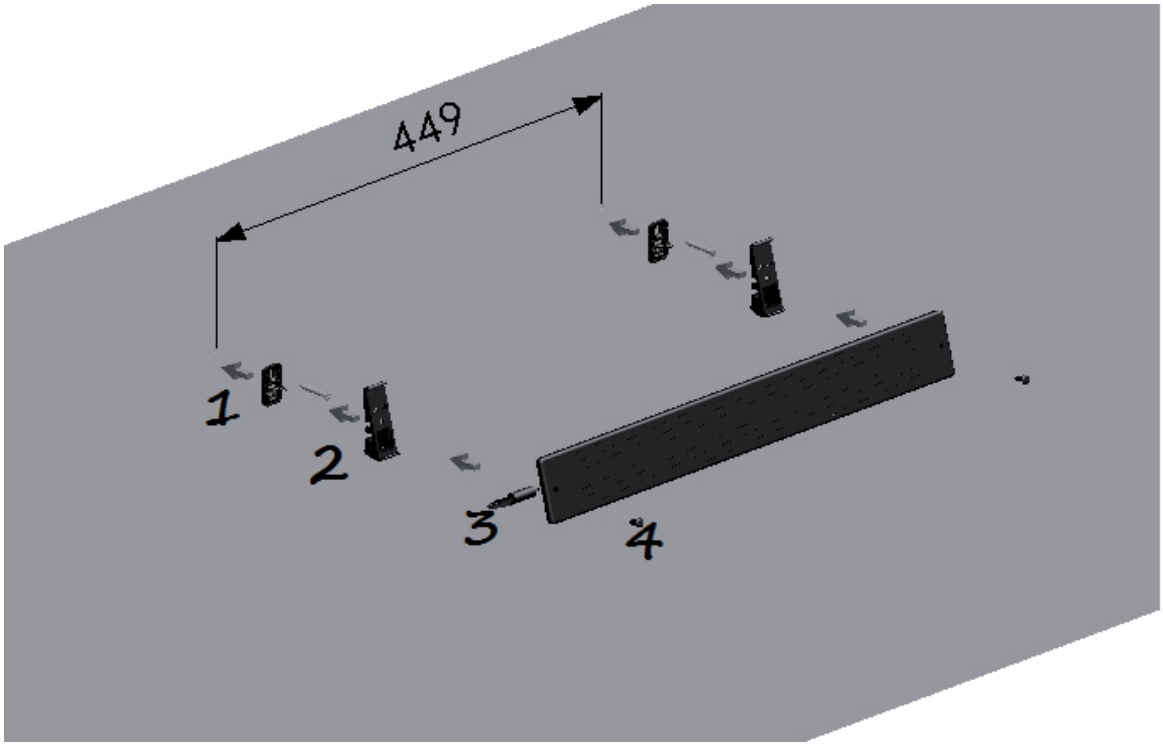

02 Montage de la batterie

1. Pour une installation de la batterie à l'extérieur du coffre du volet roulant, réaliser une ouverture sur le dos du coffre, afin de faire passer le câble de la batterie à l'intérieur :
- Découper un demi-oblong de diamètre 10 mm, de longueur 15 mm à partir du bord du coffre, selon le schéma ci-joint.

2. Démonter les capots en plastique à chaque extrémité de la batterie :
- Écarter avec douceur les pattes de fixation situées sur l'arrière de la batterie (face plate) à côté de la partie métallique.
- Faire glisser les capots le long des guides pour les dégager de leur support.

3. Percer les trous de fixation de la batterie à l'emplacement choisi, selon le schéma ci-joint.
4. Fixer la batterie à l'aide de vis à tête bombée Ø 3 mm dans les trous percés à l'étape précédente.
5. Remettre en place les capots en plastique à chaque extrémité de la batterie :
- Faire glisser les capots le long des guides pour les insérer sur leur support.
- Appuyer sur les capots jusqu'au «clac» pour les fixer grâce aux pattes de fixation.

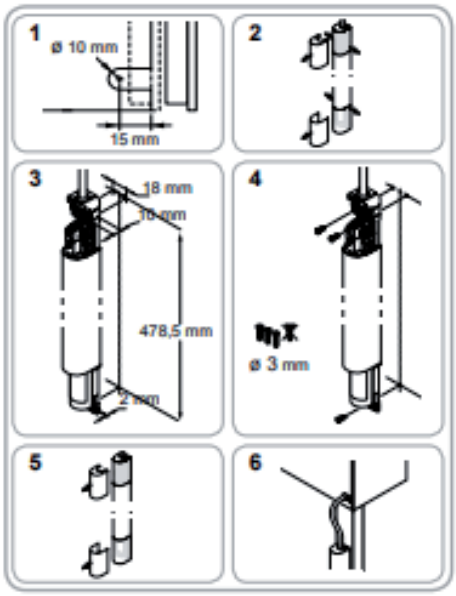

03 Câblage

1. Câbler le connecteur 2 broches du panneau solaire à celui de la batterie (G).
2. Câbler le connecteur 4 broches du moteur Oximo 40 DC RTS à celui de la batterie (H).

> Voir notice Oximo 40 WireFree™ RTS.

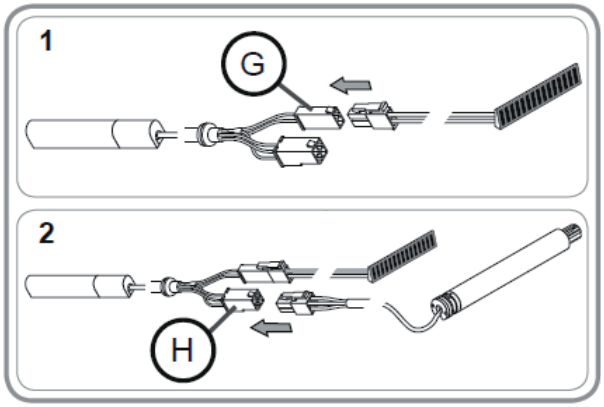

Sous réserves d'erreurs ou de modifications.

05 Montage du Tablier

Insérer le tablier au-dessus de l'axe dans les coulisses, fixer les bouchons d'arrêt sauf dans le cas de butée amovible.

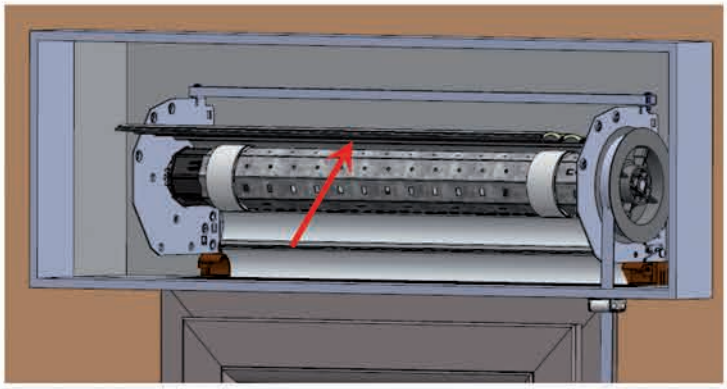

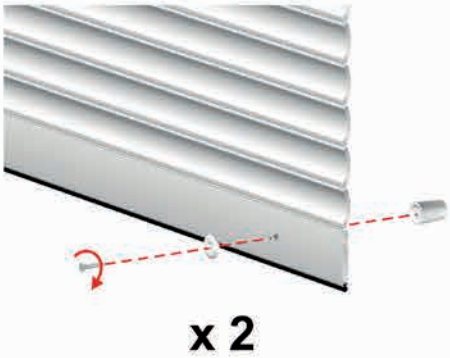

Insérer les attaches et positionner les premières à 15 cm du bord de l'élément.

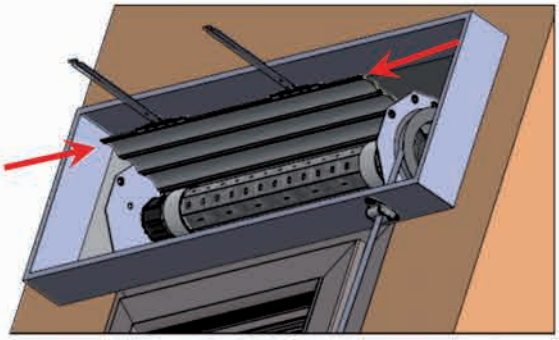

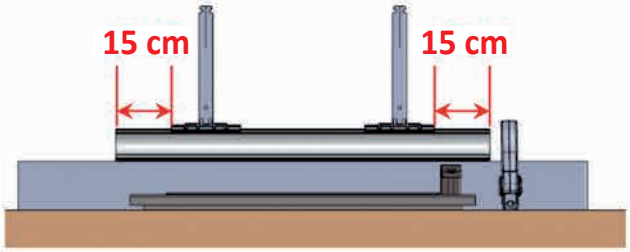

Attention dans le cas de plusieurs attaches centrer celles-ci sur l'axe.

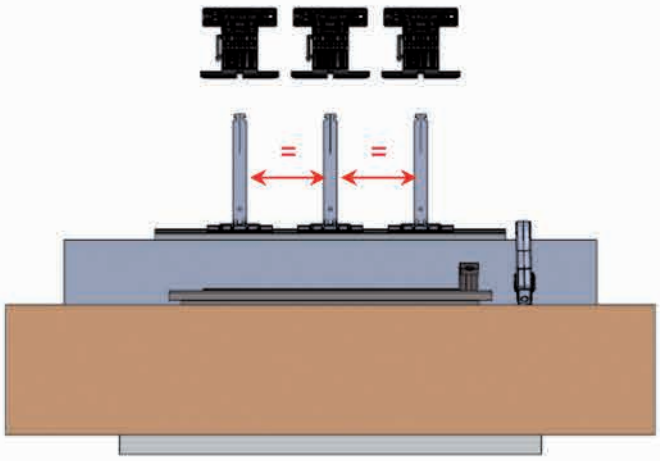

05 Montage du tablier

Manœuvre par sangle

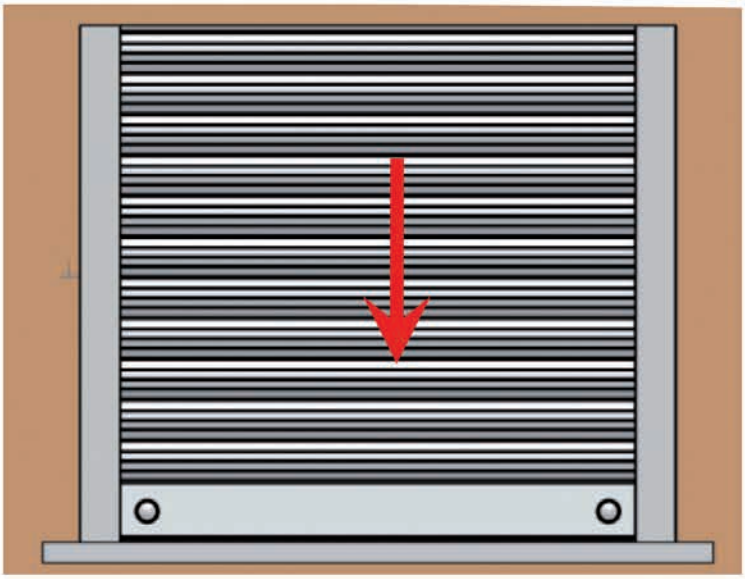

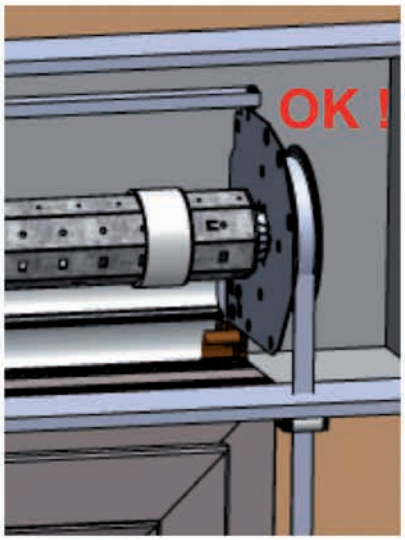

Enroulez complètement la sangle sur la poulie > Fixez le tablier à l'aide des attaches.
> Contrôle : position tablier ouvert = min. 1 tour complet de sangle encore sur la poulie

Manœuvre par tirage direct

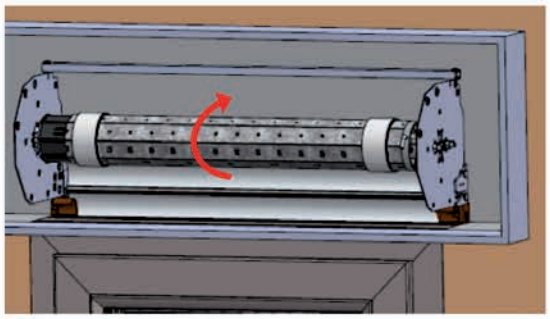

Tourner manuellement l'axe en comptant le nombre de tour en fonction de la hauteur.

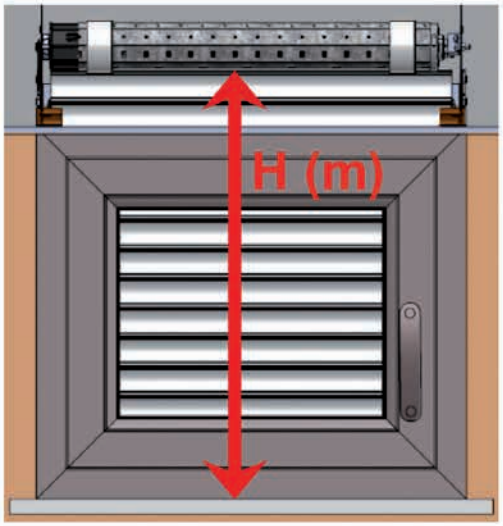

Tirage direct : 7 tours + 1 tour par mètre de hauteur

Sous réserves d'erreurs ou de modifications.

05 Montage du Tablier

Attache du tablier pour :
- Manœuvre par sangle
- Tirage direct (à riveter)
- Manœuvre par treuil
- Manœuvre par moteur

A) Attache souple

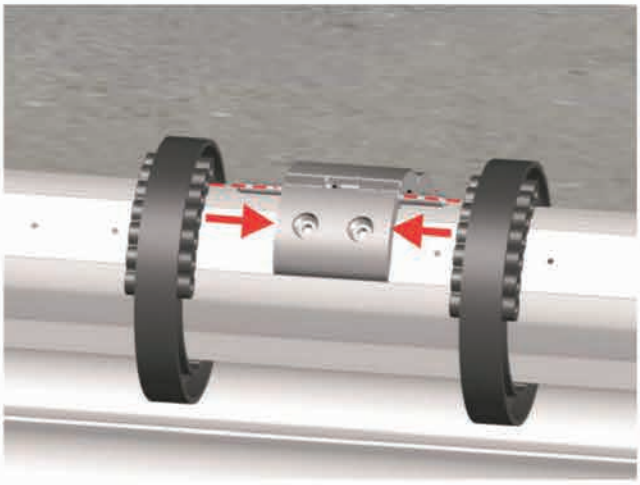

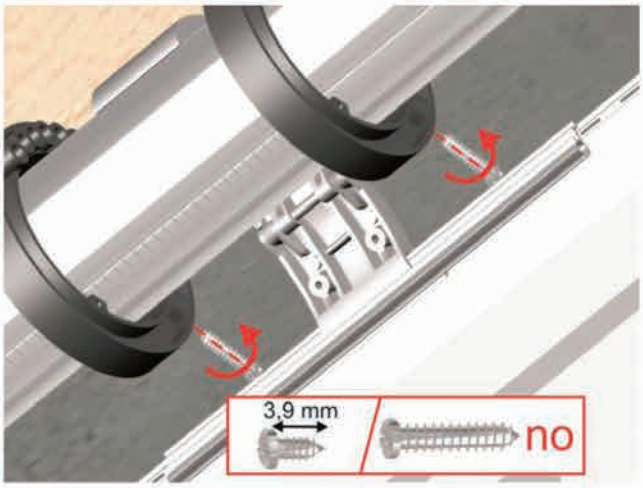

B) Sécurité ZF (Manœuvre par treuil et manœuvre par moteur)

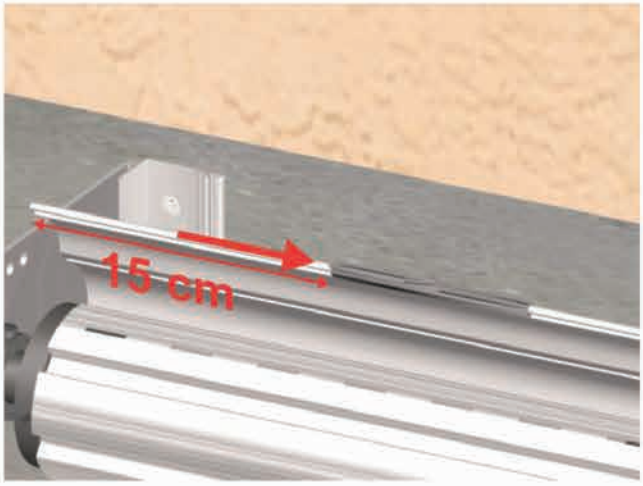

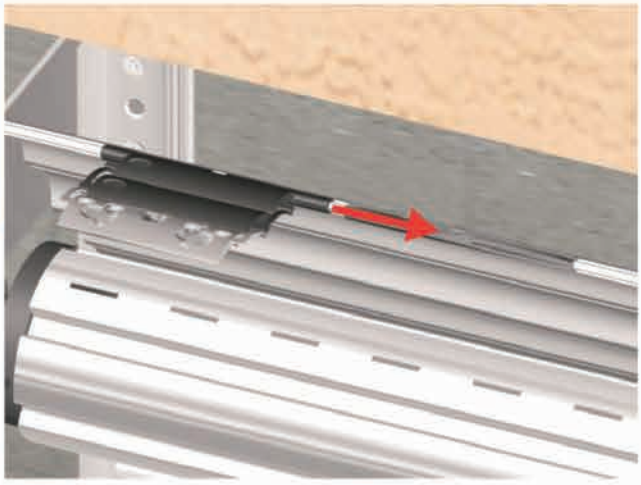

C) Clicsur (Manœuvre par treuil et manœuvre par moteur)

05 Montage du tablier

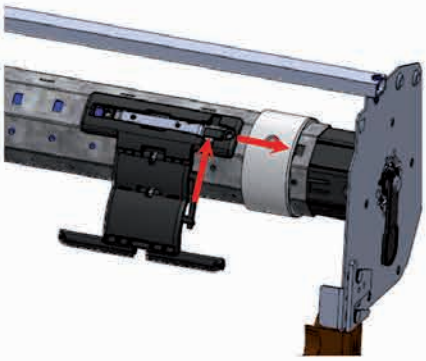

Glisser un tournevis plat sous la languette, la soulever légèrement et pousser l'ensemble vers la droite.

Tous types d'attaches : vérifiez le bon fonctionnement du tablier et contrôlez dans le cas d'une manœuvre par moteur les fins de course.

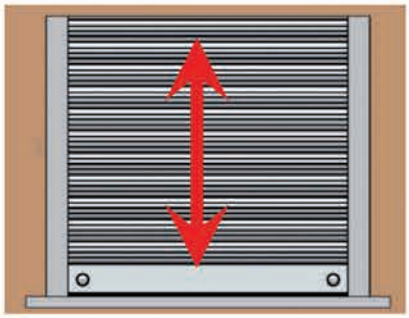

Manœuvre par tirage direct

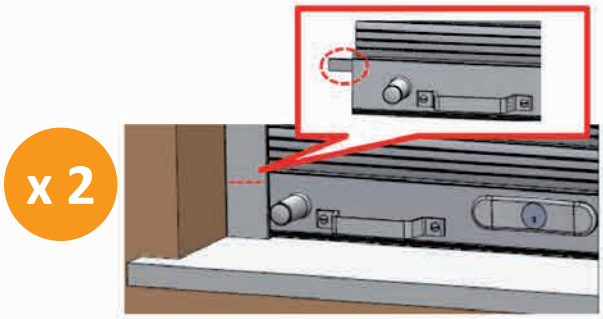

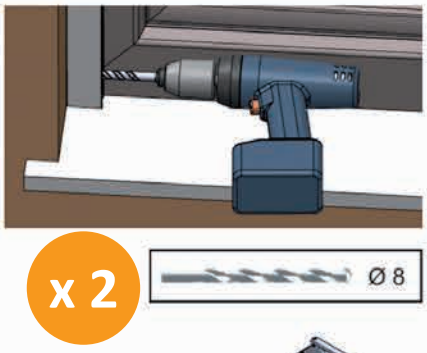

05 Combinaison

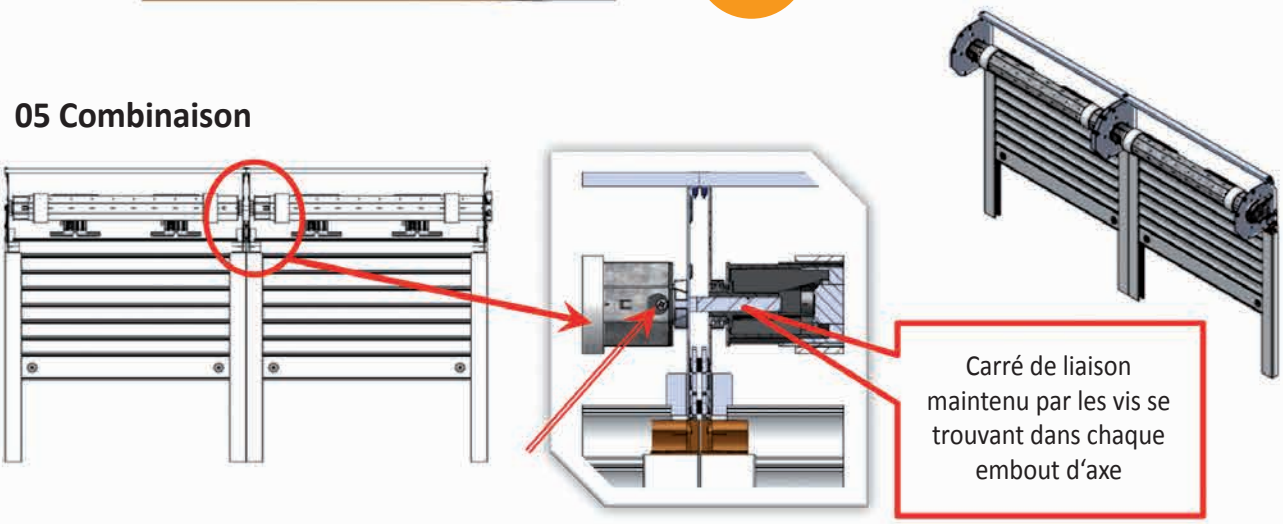

Sous réserves d'erreurs ou de modifications.

Tablier

Matériau — Lamelles d'aluminium à doubles parois avec couche de mousse et revêtement spécial (sur A9 profil alu à une paroi) ou lamelles PVC à double paroi

Raccordement — Clips d'agrafage, sur PVC
Blocage par pointe

Fixation — par attaches métalliques, par attaches rigides (Clicsur) ou avec sécurités anti-soulèvement ZF

Coulisses — Coulisses en aluminium extrudé

Caisson — Feuillard d'aluminium

Axe — Axe octogonal en acier
Ø 40 mm x 0,6 ou 0,8 avec bague d'axe pour lames aluminium
Ø 60 mm x 0,6 ou 0,9 avec bague d'axe pour lames aluminium

Flasque — Flasque en fonte d'aluminium

Entraînement — Conçu pour 10 000 cycles
voir les caractéristiques techniques de la notice originale du fabricant du moteur

Données techniques - 07

Répartition des classes de vent des profilés selon DIN 13659 (largeur maximale)

Profil	AHS 37		AHS 40		DUR 40		AHS 46		Z 38	
Profondeur de guidage en mm	22	31	22	31	22	31	22	31	22	31
Classe 1	3 100	3 200	3 700	3 700	3 900	3 900	3 150	3 250	1 800	1 800
Classe 2	2 850	2 950	3 300	3 500	3 500	3 650	2 900	3 000	1 600	1 650
Classe 3	2 500	2 650	2 850	3 000	3 050	3 150	2 500	2 600	1 400	1 450
Classe 4	2 150	2 250	2 400	2 500	2 600	2 650	2 150	2 250	1 150	1 200
Classe 5	1 700	1 800	2 050	2 150	2 250	2 200	1 800	1 900	1 000	1 050
Classe 6	1 450	1 600	1 800	1 900	1 950	2 000	1 500	1 600	800	850

Profil	AHS 56		Z 56		AHS 55		DUR 55	
Profondeur de guidage en mm	22	31	22	31	22	31	22	31
Classe 1	3 450	3 700	2 000	2 200	3 800	4 300	3 800	4 300
Classe 2	3 400	3 700	1 900	2 100	3 800	4 200	3 800	4 200
Classe 3	3 200	3 400	1 650	1 800	3 600	4 000	3 600	4 000
Classe 4	2 800	3 000	1 400	1 500	3 200	3 600	3 100	3 400
Classe 5	2 450	2 600	1 200	1 300	3 000	3 300	3 100	3 400
Classe 6	2 200	2 300	1 100	1 200	2 700	3 000	2 800	3 100

08 - Consignes de maintenance

Tablier et composants mécaniques
Les consignes de maintenance sont données dans la notice d'utilisation et d'entretien livré séparément. Lire attentivement cette notice avant la première utilisation et respecter notamment les consignes de sécurité.

09 - Réparations

Seul le personnel qualifié autorisé ou l'entreprise de maintenance sont habilités à effectuer les réparations.

Panne d'électricité
En cas de panne d'électricité, le volet roulant peut être actionné manuellement du moment que le moteur est équipé d'un adaptateur permettant l'utilisation d'une manivelle.

Arrêt du dispositif de sécurité
Vérifier le circuit électrique et allumer le dispositif de sécurité.

Nouvel arrêt du dispositif de sécurité
Faire vérifier le circuit électrique par un électricien qualifié.

Sous réserves d'erreurs ou de modifications.

DÉCLARATION DE CONFORMITÉ

Volets rénovation:	R, RS, VA, RUKA, PTR, PTS, LAKAL-Swing
Bloc baie:	LAKAL-Classic, LAKAL-Design, BlocFast, BasisTop, PremiumTop, IsoTop RI, RI-EX, RE, RE-EX, Sun, Sun-EX, Neoline
Montage-Traditionnel:	LAKAL-Rapide, TradiFast, TradiFast XL, Coffre Tunnel, Demi-Linteau, WDVS
Usage prévu:	Protection solaire

remplissent pour les éléments motorisés les exigences de la **directive machine 2006/42/CE**

En particulier, les normes suivantes ont été appliquées:

EN 60335-2-97 : 2010	Appareils électrodomestiques et analogues - Sécurité – Partie 2-97 : Règles particulières pour les motorisations de volets, stores, rideaux et équipements enroulables analogues
EN 13659 : 2009	Fermetures pour baies équipées de fenêtre — Exigences de Performance, y compris la sécurité

Le respect des exigences de sécurité de la directive relative au matériel électrique basse tension 2014/35/EU est réalisé et appliqué conformément à l'annexe 1 Nr.1.5.1 de la directive 2006/42/CE.

La personne responsable pour la mise à disposition des documents techniques pertinents est:

Yannick Gross, Gérant, Adresse du Fabricant.

Fabricant: LAKAL GmbH
Am Pitzberg 2
D-66740 Saarlouis

LAKAL GmbH

Yannick Gross
Gérant

Saarlouis, avril 2019

Déclaration de Performance

Le produit: Volet Roulant LAKAL

Type: Montage Traditionnel, Coffre Tunnel, LAKAL-Rapide, TradiFast, TradiFast XL, Demi-Linteau

Destination: protection solaire extérieure

Fabricant: LAKAL GmbH
Am Pitzberg 2
D-66740 Saarlouis

Certification effectuée par le fabricant selon le système d'évaluation 4 du **Règlement Produits de Construction 305/2011/EG.**

Le produit répond aux propriétés essentielles définies dans les normes suivantes dans le cas d'une utilisation conforme.

Performance déclarée:

Caractéristiques essentielles / Performance	Norme	
Résistance au vent (0-6)	EN 13659	Les classes au vent sont clairement définies dans le tableau en Annexe 1.

La personne responsable pour la mise à disposition des documents techniques pertinents est.

Yannick Gross, Gérant, Adresse du Fabricant.

LAKAL GmbH

Yannick Gross
Gérant

Saarlouis, avril 2019

Sous réserves d'erreurs ou de modifications.

Profilés	AHS 37		AHS 40		DUR 40		AHS 46		AHS 55	
Profondeur de guidage	22 □	31 ■	22 □	31 ■	22 □	31 ■	22 □	31 ■	22 ○	31 ●
Classe 1	310	320	370	370	390	390	315	325	380	430
Classe 2	285	295	330	350	355	365	290	300	380	420
Classe 3	255	265	285	300	305	315	250	260	360	400
Classe 4	215	225	340	250	260	265	215	225	320	360
Classe 5	170	180	205	215	225	220	180	190	300	330
Classe 6	145	160	180	190	195	200	150	160	270	300

Profilés	DUR 55		AHS 56		PVC 38		PVC 52		PVC 56	
Profondeur de guidage	22 ○	31 ●	22 *	31 ●	22 □	31 ■	22 ○	31 ●	22 ○	31 ●
Classe 1	380	430	345	370	180	180	230	245	200	220
Classe 2	380	420	340	370	160	165	210	225	190	210
Classe 3	360	400	320	340	140	145	180	190	165	180
Classe 4	310	340	280	300	115	120	150	160	140	150
Classe 5	310	340	245	260	100	105			120	130
Classe 6	280	310	220	230	80	85			110	120

□ : U 30 M, HK53M
■ : U 40 M, LR MINI
○ : NU 30
● : LR MAXI, NU 40
* : NU 24/56

Profilés	AHS 56	AHS 505	DUR 55	PVC 56	PVC 52
Profondeur de guidage	32 mm	32 mm	32 mm	32 mm	32 mm
Classe 1	390	430	430	250	220
Classe 2	390	420	420	235	210
Classe 3	360	400	400	200	180
Classe 4	315	360	370	160	150
Classe 5	276	33	340	-	130
Classe 6	240	-	310	-	120

HK 66

La partie graphique et les textes de ce document ont été réalisés avec le plus grand soin.
Nous déclinons cependant toute responsabilité pour d'éventuelles erreurs et leurs conséquences.

synchro | www.studio-synchro.fr | 2019

N° d'art. X5005 074 - 04.2019

LAKAL GmbH
Am Pitzberg 2
66740 SARRELOUIS - Allemagne
www.lakal.fr